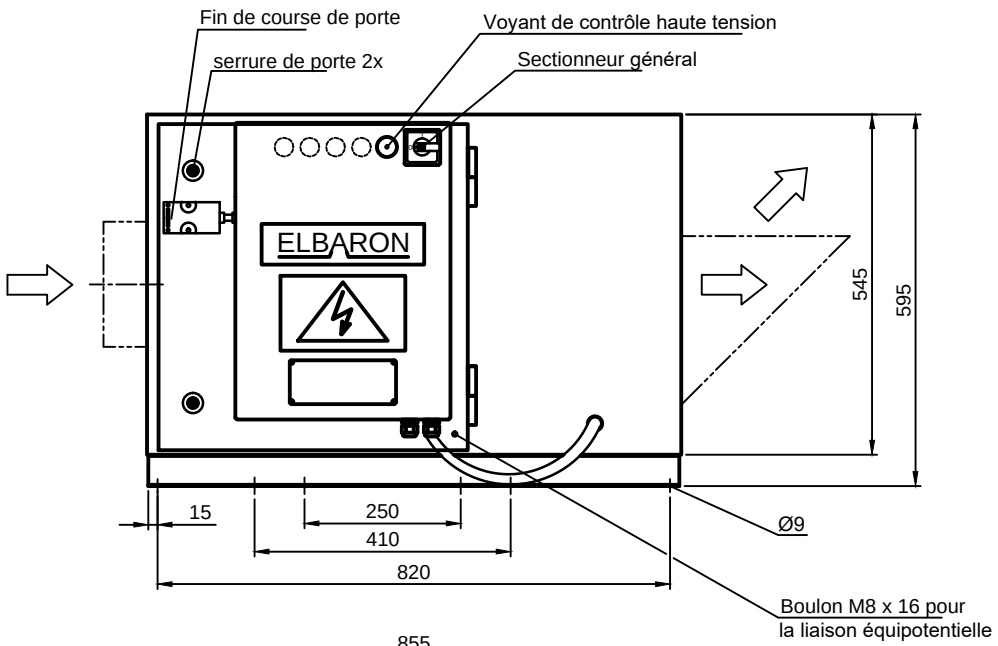

Cotes de fixation
Côté aspiration

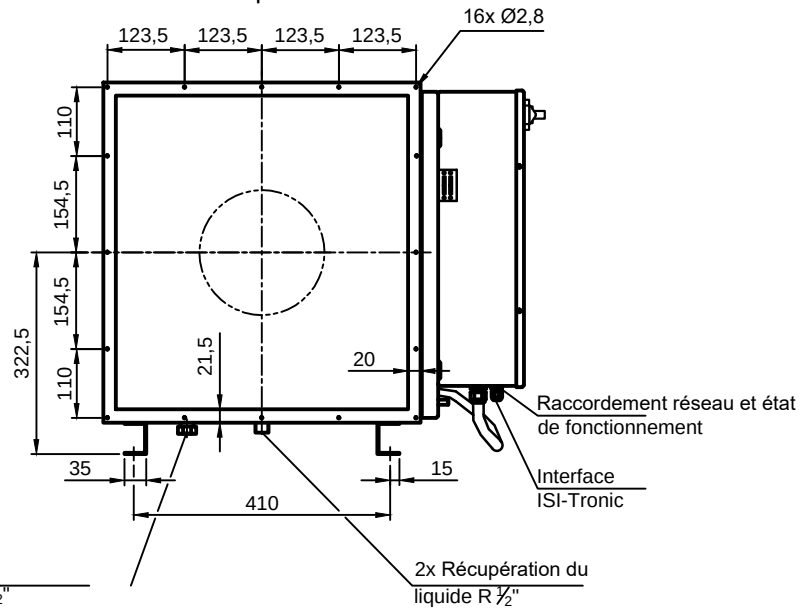

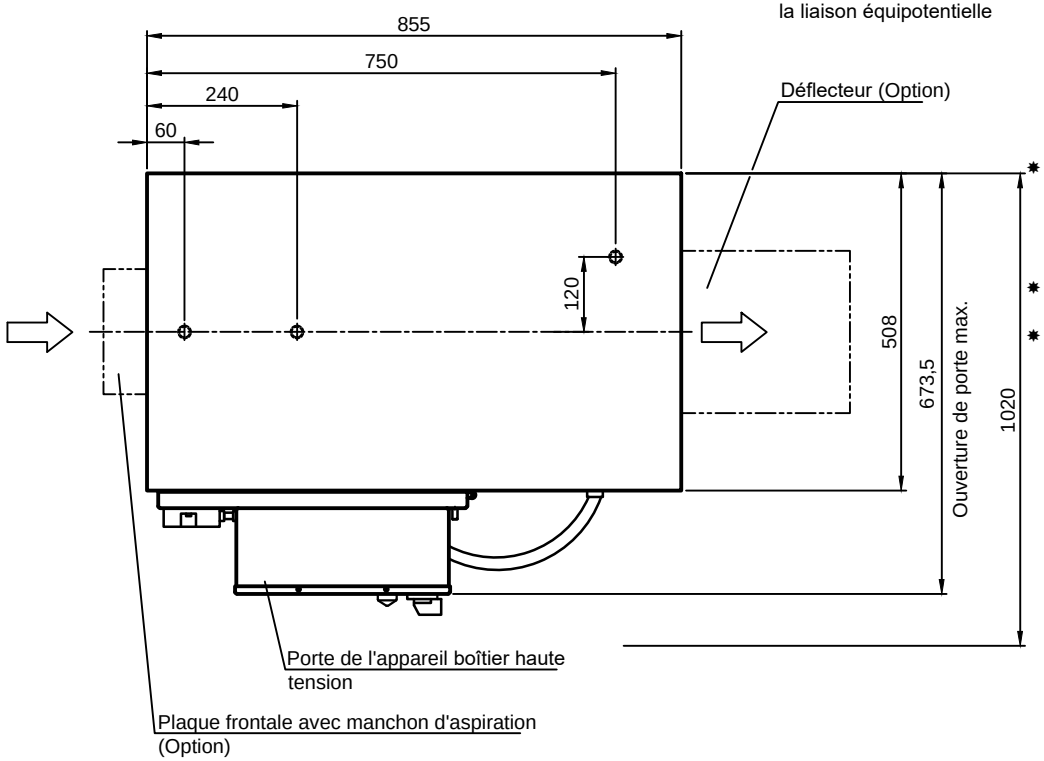

Données techniques (exécution standard)

✱ Tension de commande:	400 V, 50/60 Hz, 3Ph+PE
Puissance absorbée:	0,69 kW
Type de protection:	IP 54
Niveau de bruit:	71 dB (A)
Poids:	ca. 74kg
✱ Couleur:	RAL 7035 Gris clair

✱ Autres exécutions sur demande

Les modéles spéciaux et accessoires montés peuvent différer!

Débits d'aspiration nominaux:

Aspiration libre, sans plaque frontale:		2110 m³/h
Avec Plaque frontale et manchon d'aspiration:	Ø 150	1060 m³/h
	Ø 200	1520 m³/h
	Ø250	1770 m³/h
	Ø300	1920 m³/h

ISI-Industrie-Produkte GmbH Industriepark Nord 16 53567 Buchholz / Mendt Tel. 02683/9794-0 Fax 7447					Oberfläche	Maßstab –	Position – Menge –
						RONTR30	-
						-	-
				Datum	Name	RON 3 STR	
				Bearb. 08.05.2019	SH		
				Gepr.			
				Norm			
						-	Blatt -
Zust.	Änderungen	Datum	Name	Dateiname			Bl