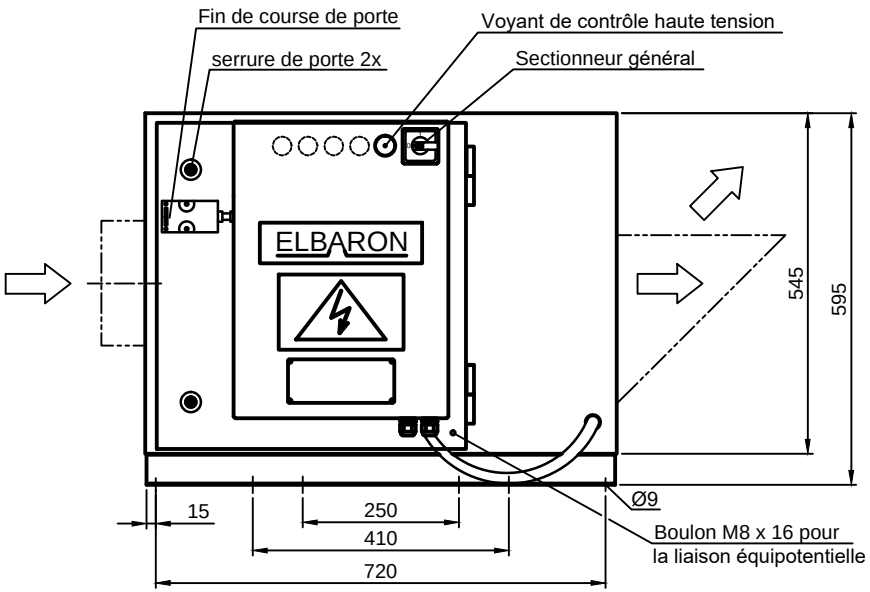

Cotes de fixation
Côté aspiration

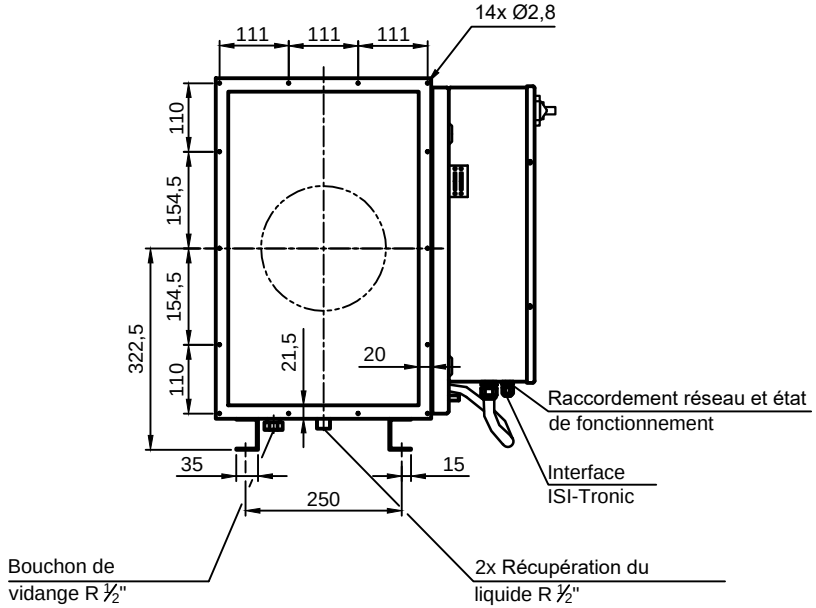

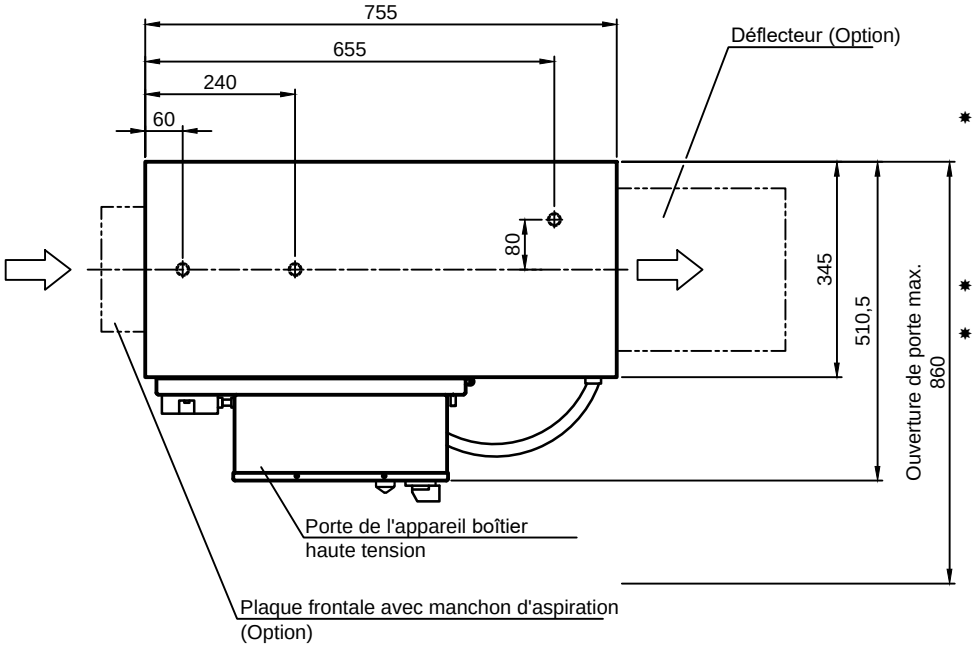

Données techniques (exécution standard)

✱ Tension de commande:	230V, 50/60Hz, 1 Ph + N + PE
Puissance absorbée:	0,57 kW
Type de protection:	IP 54
Niveau de bruit:	73 dB (A)
Poids:	ca. 60kg
✱ Couleur:	RAL 7035 Gris clair

✱ Autres exécutions sur demande

Les modéles spéciaux et accessoires montés peuvent différer!

Débits d'aspiration nominaux:

Aspiration libre, sans plaque frontale:		1650 m³/h
Avec Plaque frontale et manchon d'aspiration:	Ø 150	1130 m³/h
	Ø 200	1420 m³/h
	Ø250	1550 m³/h

ISI-Industrie-Produkte GmbH
Industriepark Nord 16
53567 Buchholz / Mendt
Tel. 02683/9794-0 Fax 7447

Oberfläche

Maßstab – Position – Menge –

RONTR20 -
- -

	Datum	Name
Bearb.	04.07.2019	SH
Gepr.		
Norm		

RON 2 STR

Blatt -
Bl

Zust. | Änderungen | Datum | Name | Dateiname