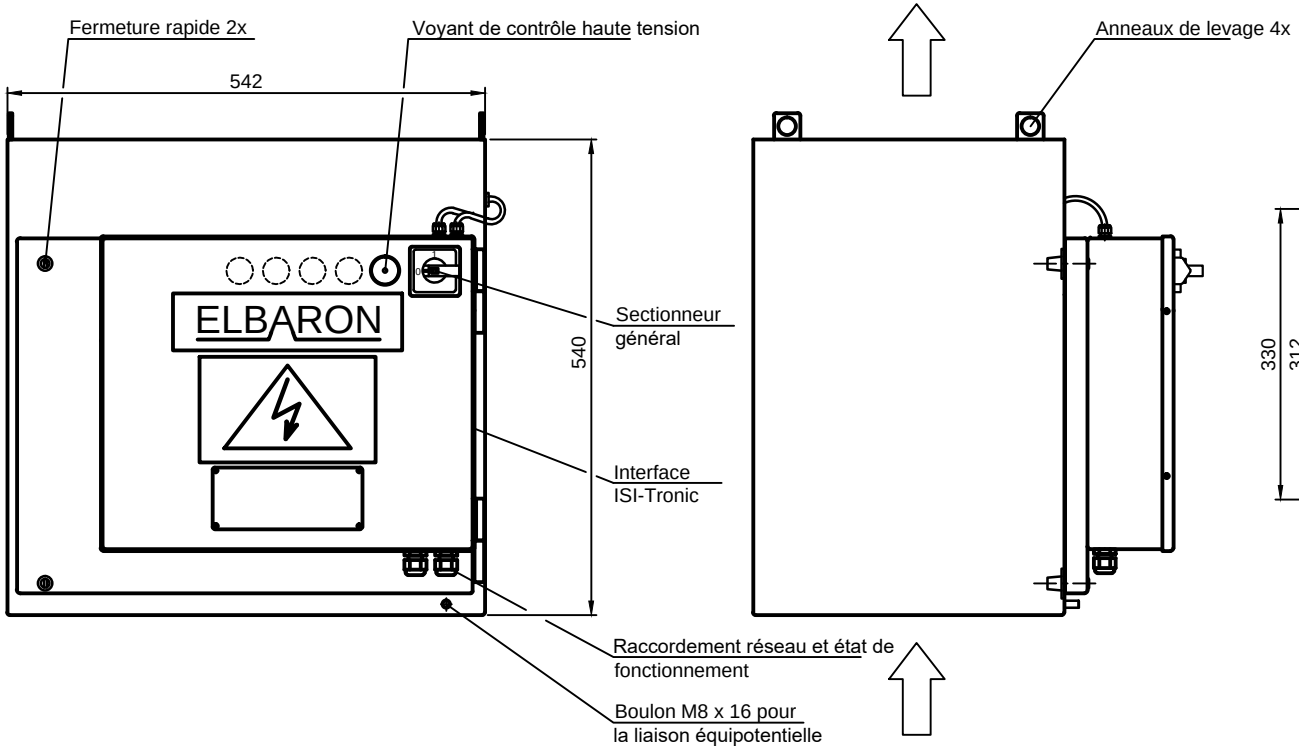

Cotes de fixation

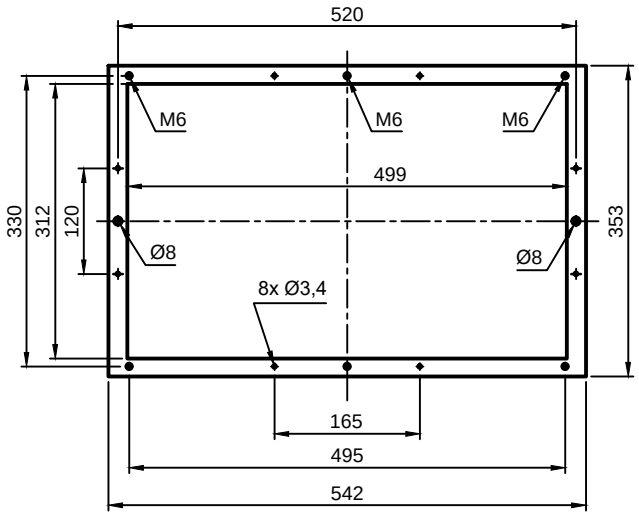

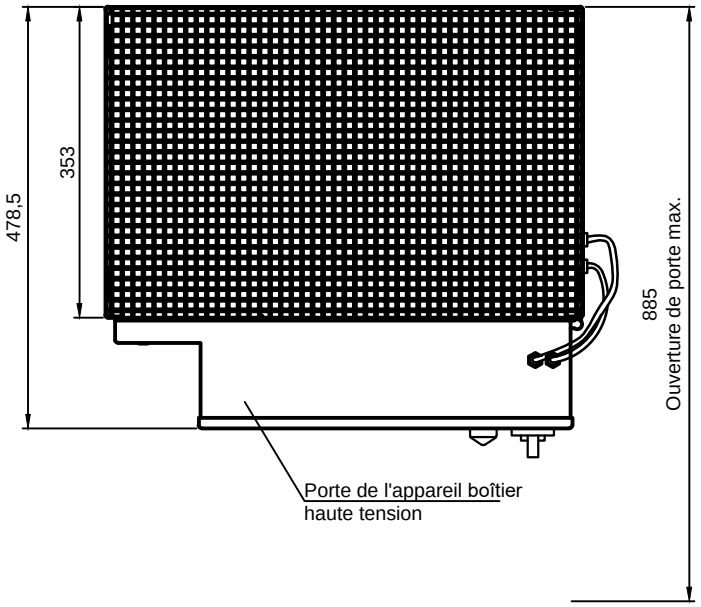

Données techniques (exécution standard)

✱ Tension de commande:	230 V, 50/60 Hz, 1 Ph + N + PE
Puissance absorbée:	0,11 kW
Type de protection:	IP 54
Débits d'aspiration nominaux:	730 m³/h
Niveau de bruit:	54 dB (A)
Poids:	45 kg
✱ Couleur:	RAL 7035 Gris clair

✱ Autres exécutions sur demande

Les modéles spéciaux et accessoires montés peuvent différer!

ISI Für saubere Luft	ISI-Industrie-Produkte GmbH Industriepark Nord 16 53567 Buchholz / Mendt Tel. 02683/9794-0 Fax 7447			Oberfläche	Maßstab –	Position –	Menge –	
					RONTR10	-		
						-		
				Datum	Name	RON100STR		
				Bearb.	03.07.2019	SH		
				Gepr.				
				Norm				
						-		Blatt -
Zust.	Änderungen	Datum	Name	Dateiname				Bl