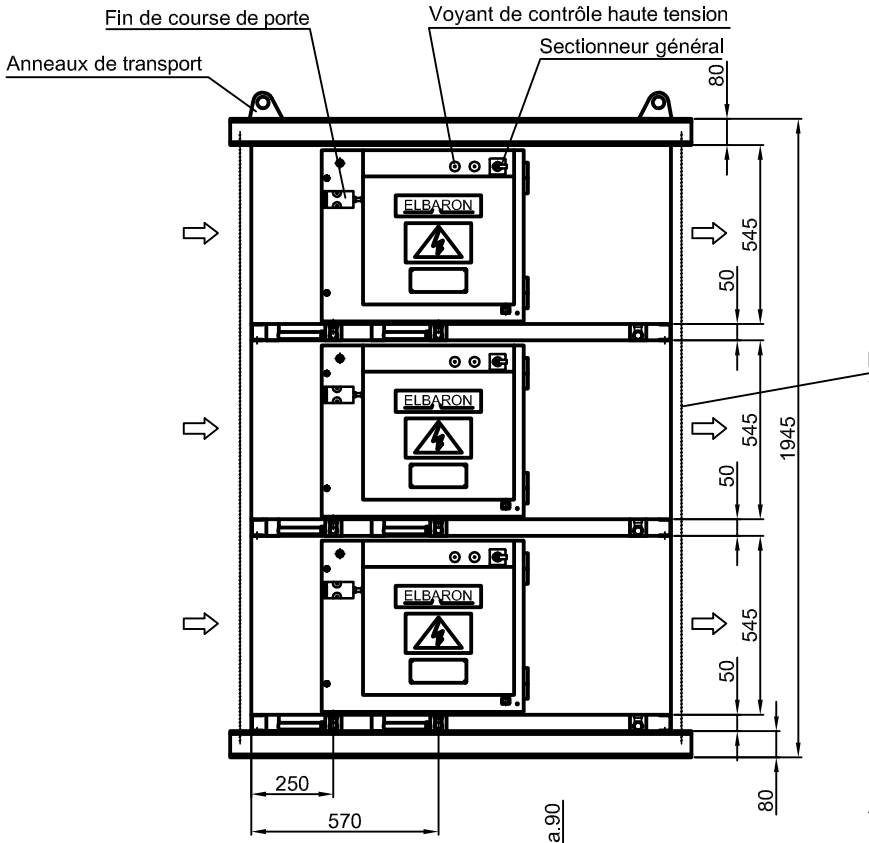

Retirer la tige filetée servant au transport M12 après l'installation

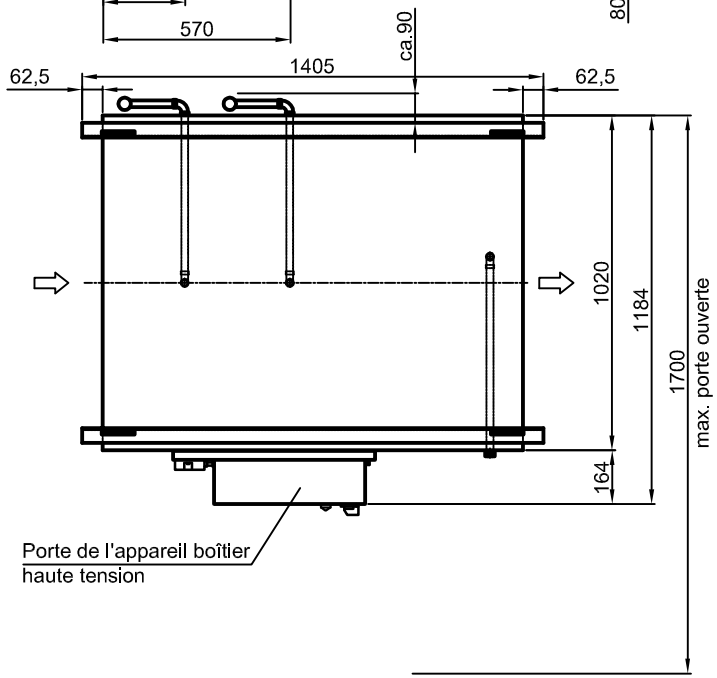

Porte de l'appareil boîtier haute tension

Cotes de fixation

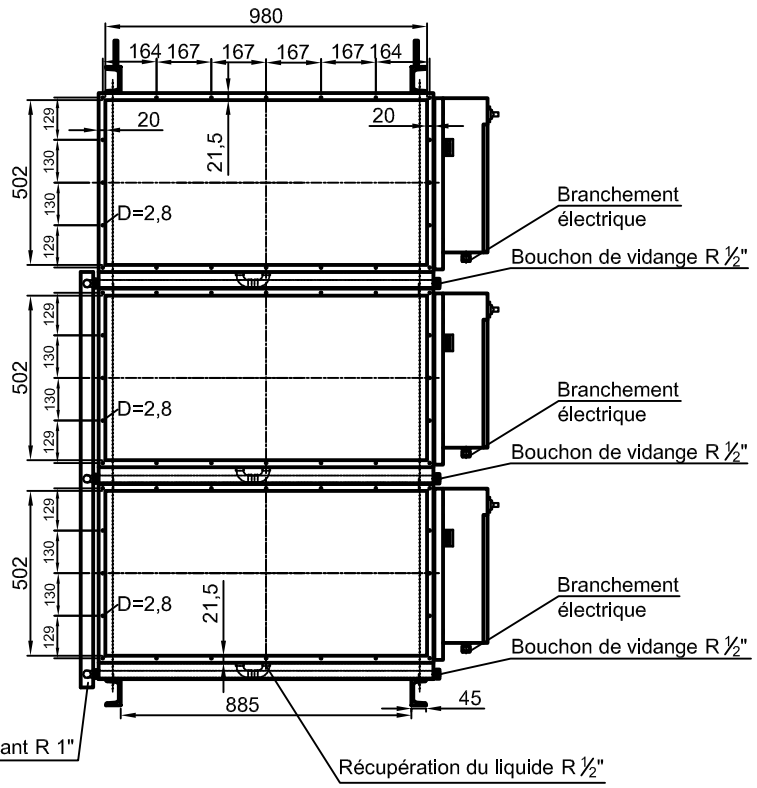

2x Récupération du liquide, Tuyau descendant R 1"
ATTENTION !
Pour les 2 siphons à raccorder sur le côté, il faut prévoir un entraxe de 750mm entre l'arête inférieure de l'appareil et le sol.

Données techniques (exécution standard)

✱ Tension de commande:	230V, 50Hz, 1Ph+N+PE
Puissance totale:	SH = 3x 0,2 kW / DH = 3x 0,4 kW
Protection:	IP 54
Poids:	max. 543 kg
✱ Couleur:	RAL 7035 gris structuré

✱ Autres exécutions sur demande

Plan uniquement valable pour une exécution standard, une exécution spéciale accessoires peuvent entrainer des modifications !

ISI-Industrie-Produkte GmbH Industriepark Nord 16 53567 Buchholz / Mendt Tel. 02683/9794-0 Fax 7447	Oberfläche	Maßstab –	Position –	Menge –	
		RON/AG103 RON/AG104		RON/AG105 -	
	Datum	Name	RON/A15000 DH oG		
Bearb.	24.04.13	AB			
Gepr.			RON/A 15000 DH Montage ultérieur possible oG		
Norm					
					Blatt -
Zust. Änderungen	Datum	Name	Dateiname		Bl